Capteur de Pression Différentielle Compact

Points forts

- Tout acier inoxydable
- Utilisable de -40 à +125°C
- Signaux : 0-5V, 4-20mA, 0,5-4,5V
- Pression différentielle de liquides

Applications

- Automobile embarquée
- Aéronautique et spatial
- Energie / Nucléaire
- Bancs d'essais

Les capteurs de la série PDM220 réalisent la mesure de pression différentielle de gaz et de liquides dans des gammes de pression de 250mbar à 600bar. Plusieurs modèles sont disponibles : bas niveau (mV/V), tension (0.5-4.5Vdc ou 0-5Vdc) et boucle de courant 4 à 20mA, 2 fils. La mesure peut être mono ou bidirectionnelle. Le corps du capteur de pression est acier inoxydable. La conception des capteurs de la série PDM220 privilégie la fiabilité et la robustesse, permettant des mesures de qualité en ambiances industrielles exigeantes.

Spécifications Techniques

Gamme de pression mono-directionnelle (EM)	250mbar ; 500mbar ; 1bar ; 2bar ; 3bar ; 5bar ; 10bar ; 20bar ; 40bar ; 100bar ; 250bar ; 400bar ; 600bar
Gamme de pression bi-directionnelle (EM)	±250mbar ; ±500mbar ; ±1bar ; ±2bar ; ±3bar ; ±5bar ; ±10bar ; ±20bar ; ±40bar ; ±100bar ; ±250bar ; ± 400bar ; ±600bar
Type	Différentiel
Pression de ligne	Inférieure ou égale à la gamme de pression nominale
Surcharge	150% EM
Eclatement	300% EM
Tension d'alimentation	15 à 30Vdc
Consommation	< 10mA
Isolement	> 1000 MOhms sous 50Vdc à température ambiante
Signal à -100%EM (pour les gammes ±)	0Vdc
Signal à 0%EM (sauf gammes ±)	0Vdc
Signal à 100%EM	5Vdc

Spécifications Techniques

Tolérance de réglage zéro et sensibilité	±50mV
Non linéarité et hystérésis combinées	±0.25% EM Option : ±0.15% EM
Non-répétabilité	±0.05% EM
Bande passante du signal de sortie	1000Hz @ -3dB
Température de compensation	0 à +60°C Option : -25 à +85°C ; -25 à +125°C
Température d'utilisation	-25 à +125°C
Dérives thermiques combinées	±0.02% EM/°C
Protection CEM	En accord avec EN61000
Connexion électrique	Embase DIN 43650 - 4 broches Option : Embase hermétique MIL-C-26482 - 6 broches
Connexion mécanique	1/4 Gaz A mâle ; 1/4 NPT mâle ; M14x1.5-4h mâle Option : 7/16-20 UNJF-3A mâle - MS33656-4 ; M10x1-4h mâle avec cône interne à 80°
Matériau(x) en contacts avec le fluide	Acier inoxydable 316L ; Acier inoxydable 17-4PH ; Acier inoxydable 15-5PH
Indice de protection	IP65

Codification Produit

Capteur de Pression Différentielle Compact	PDM22	4	S	1bar	D	01	01	A	1	1
Signal de sortie										
0-5Vdc		4								
Matière										
Acier inoxydable			S							
Etendue de mesure										
Exemple				1bar						
Type										
Différentiel					D					
Connexion mécanique										
M14x1.5-4h mâle						01				
1/4 Gaz A mâle						07				
7/16-20 UNJF-3A mâle - MS33656-4						10				
1/4 NPT mâle						13				
M10x1-4h mâle avec cône interne à 80°						19				
Connexion électrique										
Embase DIN 43650 - 4 broches							01			
Embase hermétique MIL-C-26482 - 6 broches							03			
Température de compensation										
0 à +60°C								A		
-25 à +85°C								B		
-25 à +125°C								C		
Non linéarité et hystérésis combinées										
±0.25% EM									1	
±0.15% EM									5	
Dérives thermiques combinées										
±0.02% EM/°C										1

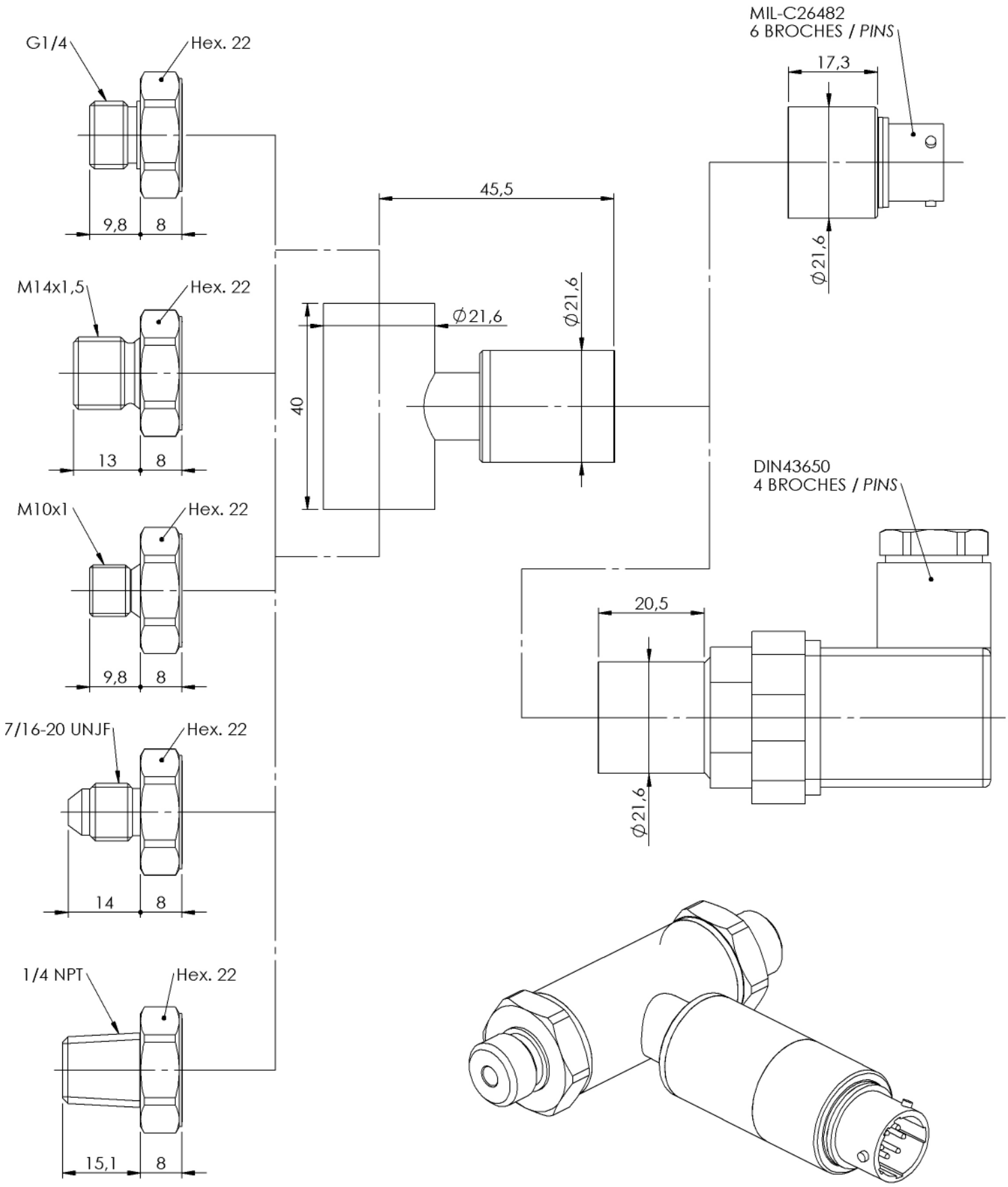

Dimensions : mm

MIL-C26482 - 6 BROCHES

SORTIE TENSION	BROCHE
+ ALIMENTATION	BROCHE A
+ SIGNAL	BROCHE B
0 VOLT	BROCHE C
0 VOLT	BROCHE D
CORPS CAPTEUR	BROCHES E &F

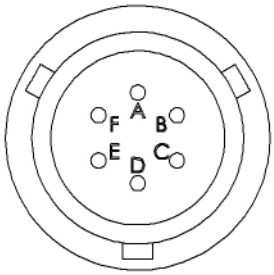

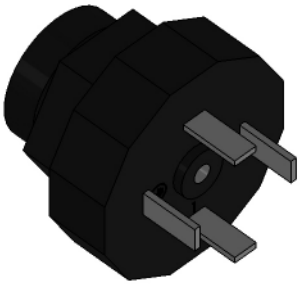

DIN 43650 - 4 BROCHES

SORTIE TENSION	BROCHE
+ ALIMENTATION	BROCHE 1
+ SIGNAL	BROCHE 2
0 VOLT	BROCHE 3
CORPS CAPTEUR	BROCHE T

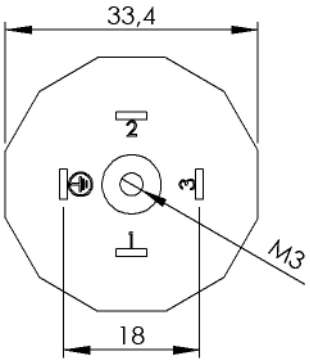

Dimensions : mm

T.E.I.
TECHNOLOGIES ET EQUIPEMENTS INDUSTRIELS
16 Rue Porte à Bateaux - 27540 Ivry-la-Bataille - FRANCE
Tel : 33 (0)2 32 22 35 03 - Fax : 33 (0)2 32 36 93 08
www.tei.fr - infos@tei.fr

Représenté par: