PHA223

Le capteur de pression PHA223 est doté des dernières innovations technologiques mises au point par EFE.

L'élément de mesure en acier inoxydable n'est pas rapporté par soudure sur le raccord du capteur. Sa conception « monobloc » rend le capteur PHA223 compatible avec l'hydrogène haute pression, jusqu'à 700bar.

L'électronique de traitement intégrée au capteur délivre un signal haut niveau 0.5-4.5V et dote le capteur d'une très bonne précision : ±0.25% entre +10 et +40°C.

Compact et robuste il donne toutes les garanties pour une utilisation embarquée combinant température, vibrations et chocs. Le PHA223 a été qualifié en chocs, vibrations, magnétisme et décharges électrostatiques suivant la norme RTCA DO 160.

POINTS FORTS

- Compatible Hydrogène et haute pression
- Capteurs de pression compact
- Conception "monobloc" sans soudure
- Electronique intégrée : 0,5-4,5Vdc
- Qualifié RTCA DO 160

APPLICATIONS

X	Piles à combustible
X	Monitoring du stockage hydrogène
X	Pétrochimie
X	Chimie

SPECIFICATIONS TECHNIQUES

Spécifications en pression

Gammes de pression (EM)	20; 40; 100; 250; 400; 700 bar
Type	Absolu ; Relatif
Type (pour les gammes > 40 bar)	Relatif Scellé
Surcharge	150% EM
Eclatement	300% EM dans la limite de 1000bar

Spécifications électriques

Tension d'alimentation	5Vdc stabilisé et filtré
Consommation	< 10mA
Isolement	> 1000MΩ @ 50Vdc
Déséquilibre	0,5Vdc
Sensibilité	4Vdc
Tolérance de réglage zéro et sensibilité	±50mV
Bande passante	DC à 1000Hz @ -3dB

Précision

Bande d'erreur *incluant NLH et dérives thermiques*	± 0.25%EM dans la plage de compensation +10 à +40°C ± 1%EM dans la plage de compensation -25 à +85°C
Non-répétabilité	±0.02% EM typique

- Spécifications environnementales

Température de compensation	+10 à +40°C *Option : -25 à +85°C*
Température d'utilisation	-25 à +85°C
Vibrations	20-2000Hz, 50g max.
Chocs mécaniques	100g ½ sinus 1ms
Protection électrique	Protégé contre les inversions de polarité
Protection CEM	En accord avec EN61000

- Spécifications techniques

Connexion électrique	Connecteur MIL-C26482 (6 broches) *Option : 1m de câble Viton Ø3mm, blindé, 4 conducteurs AWG26*
Connexion mécanique	M14x1,5 mâle avec cône interne à 60°
Matériau(x) en contacts avec le fluide	Acier inoxydable 316L
Masse	< 100g sans câble
Indice de protection	IP65 pour les versions absolue et relatif scellé
Accessoire fourni avec le capteur	-

CODIFICATION

Capteur de Pression Pour Applications Hydrogène	PHA22	3	S	20bar	A	01	08/1m	B	0	
Signal de sortie										
0,5 -4,5Vdc avec alimentation régulée 5Vdc		3								
Matière										
Acier inoxydable			S							
Etendue de mesure										
Exemple : 20 bar				20bar						
Type										
Absolu					A					
Relatif					G					
Relatif Scellé					SG					
Connexion mécanique										
M14x1,5 mâle avec cône interne à 60°						01				
Connexion électrique										
Connecteur MIL-C26482 (6 broches)							03			
Câble Viton X mètre(s)							08/Xm			
Température de compensation										
+10 à +40°C								A		
-25 à +85°C								B		
Bande d'erreur										
± 0.25%EM ou ±1%EM selon la gamme de compensation									0	
Option										

DIMENSIONS

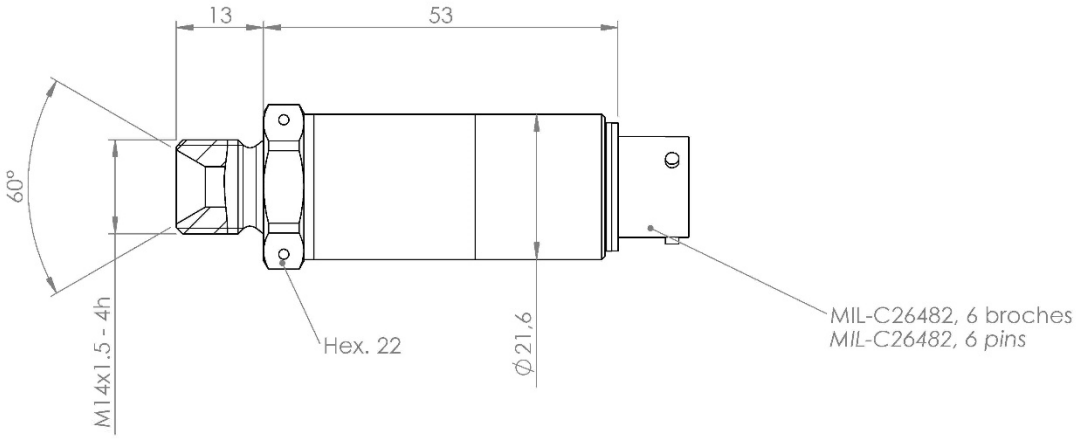

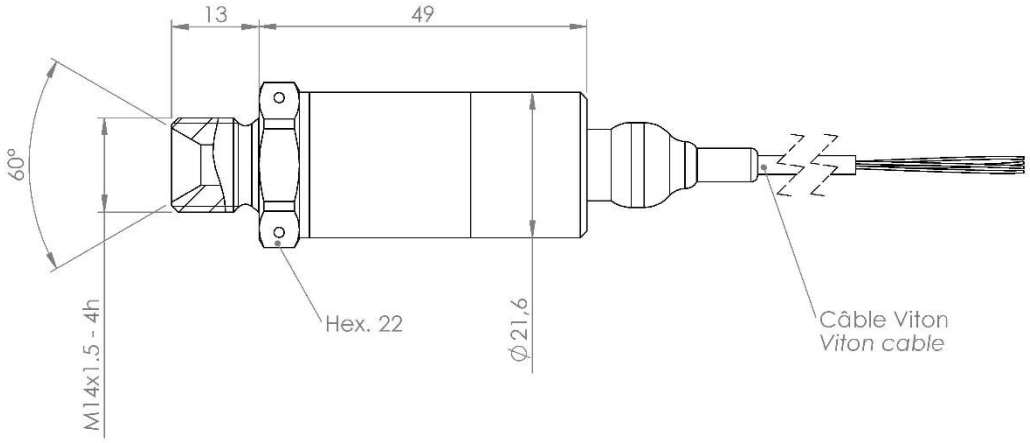

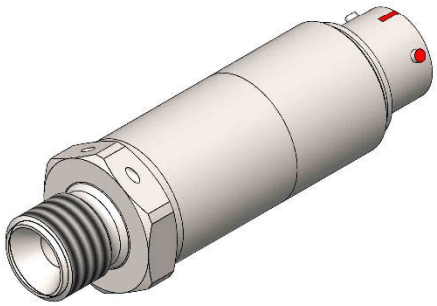

Echelle 1:1
Scale 1:1

Dimensions : mm

CABLE VITON - 4 CONDUCTEURS	
Sortie Tension	*Conducteur*
+ ALIMENTATION	ROUGE
+ SIGNAL	VERT/JAUNE
NC	BLANC
0 VDC	BLEU/NOIR
CORPS DU CAPTEUR	TRESSE

MIL C26482 - 6 BROCHES	
Sortie Tension	*Broche*
+ ALIMENTATION	BROCHE A
+ SIGNAL	BROCHE B
0 VDC	BROCHE C
0 VDC	BROCHE D
CORPS DU CAPTEUR	BROCHES E & F

DISTRIBUÉ PAR:

TECHNOLOGIES ET ÉQUIPEMENTS INDUSTRIELS

CONTACTEZ NOTRE SERVICE COMMERCIAL POUR LA FRANCE :

T.E.I.
16 rue Porte à Bateaux – 27540 Ivry-la-Bataille - France
Tel: + 33 2 32 22 35 05 - Fax: + 33 2 32 36 93 08

www.tei.fr • infos@tei.fr